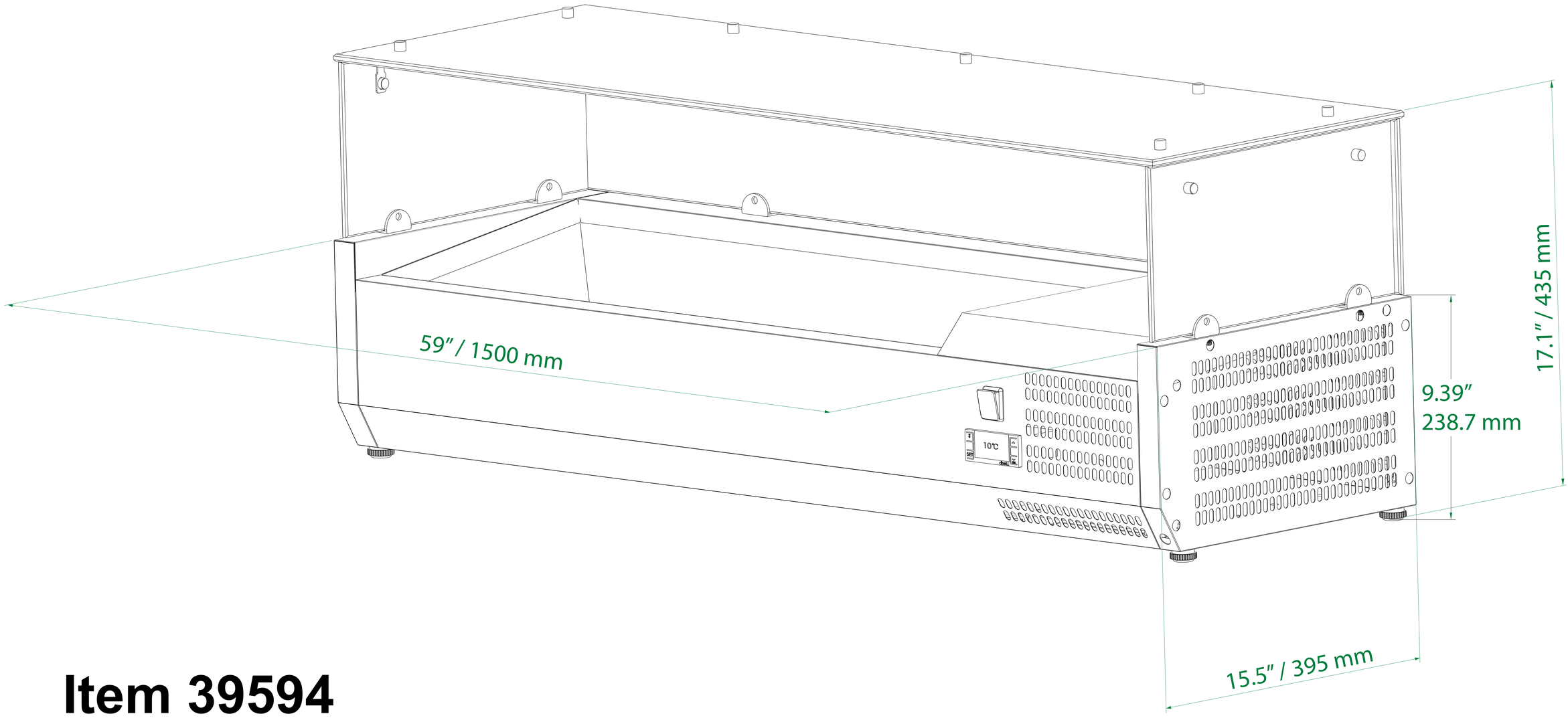

Item 39594