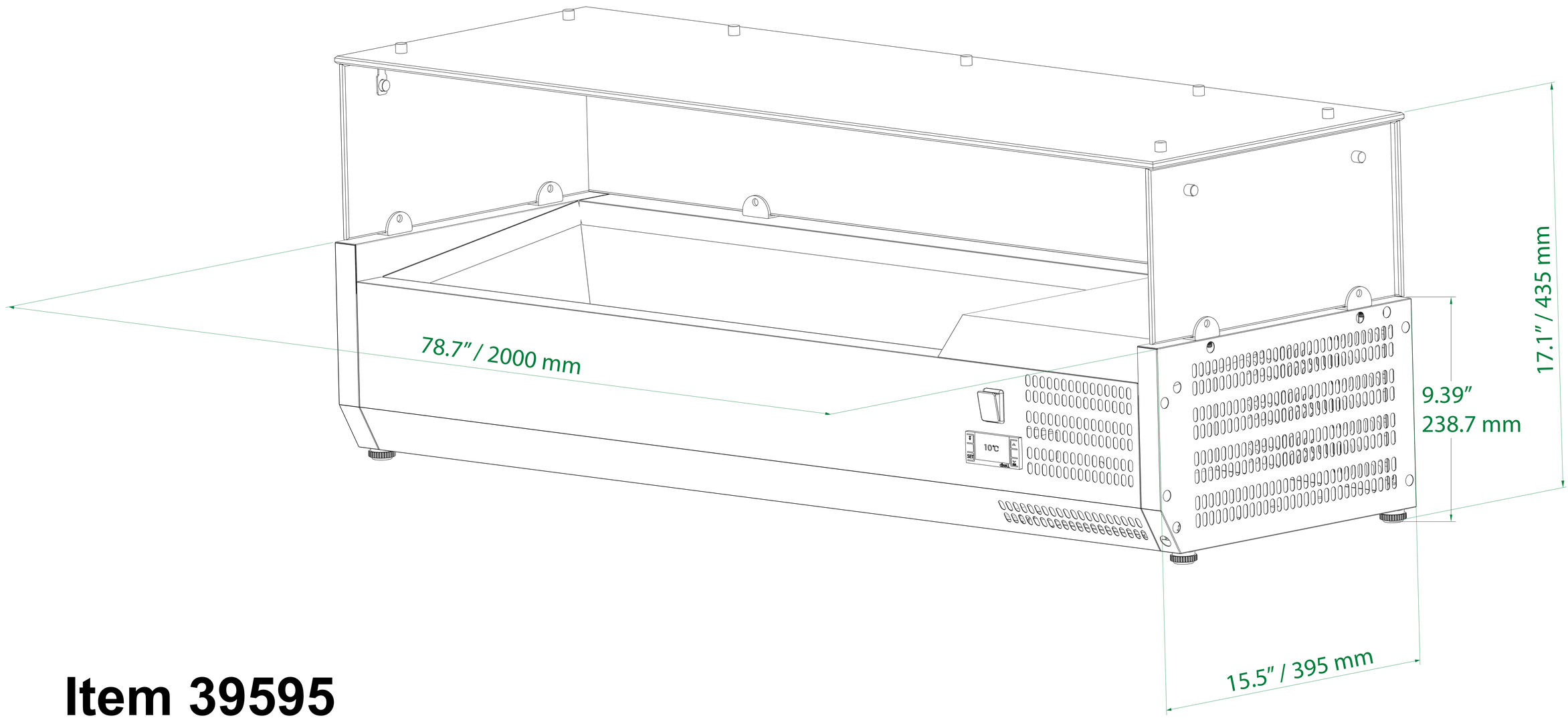

Item 39595